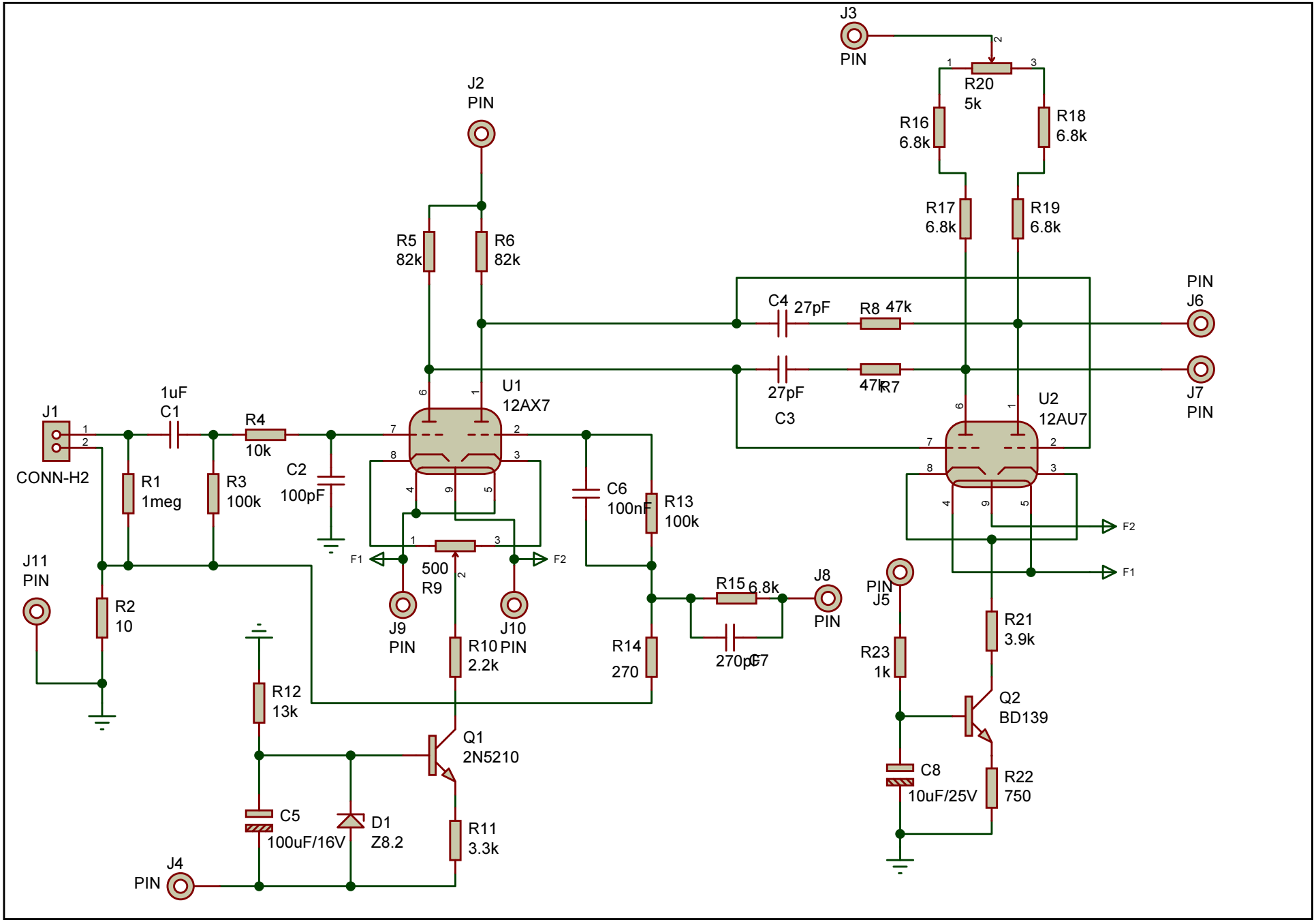
J3
PIN
R20
5k
R16
6.8k
R18
6.8k
R17
6.8k
R19
6.8k
J2
PIN
R5
82k
R6
82k
C4
27pF
R8
47k
PIN
J6
27pF
C3
47k
R7
J7
PIN
U1
12AX7
U2
12AU7
J1
CONN-H2
1uF
C1
R4
10k
R1
1meg
R3
100k
C2
100pF
C6
100nF
R13
100k
F1
F2
500
R9
J11
PIN
R2
10
J9
PIN
J10
PIN
R10
2.2k
R14
270
R15
6.8k
J8
PIN
270pF
C7
PIN
J5
R21
3.9k
R23
1k
Q2
BD139
R12
13k
Q1
2N5210
C8
10uF/25V
R22
750
C5
100uF/16V
D1
Z8.2
R11
3.3k
J4
PIN