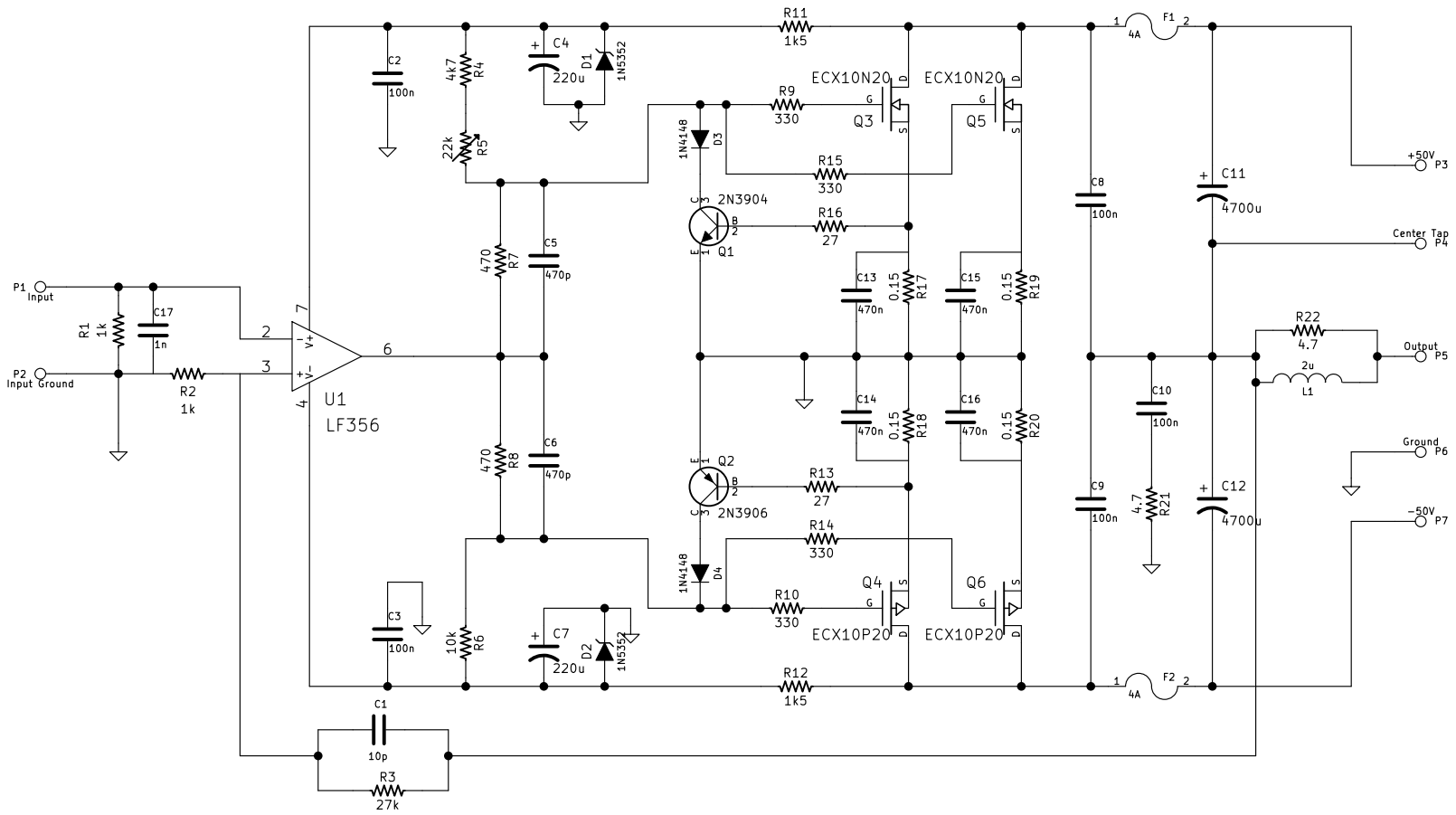
P1
Input
P2
Input Ground
R1
1k
C17
1n
R2
1k
U1
LF356
C2
100n
4k7
R4
22k
R5
470
R7
470
R8
C5
470p
C6
470p
C3
100n
10k
R6
C4
220u
C7
220u
D1
1N5352
D2
1N5352
C1
10p
R3
27k
R11
1k5
R12
1k5
R9
330
R10
330
R15
330
R14
330
R16
27
R13
27
1N4148
D3
1N4148
D4
2N3904
Q1
2N3906
Q2
ECX10N20
Q3
ECX10N20
Q5
ECX10P20
Q4
ECX10P20
Q6
C13
470n
C14
470n
C15
470n
C16
470n
0.15
R17
0.15
R18
0.15
R19
0.15
R20
F1
4A
F2
4A
C8
100n
C9
100n
C10
100n
4.7
R21
C11
4700u
C12
4700u
R22
4.7
2u
L1
+50V
P3
Center Tap
P4
Output
P5
Ground
P6
-50V
P7